Справочник для студийного фотографа

Портативные переносные стойки с нагрузкой до 10 кг.			
Nanopole Stand	**Backlite Stand**	**Column Stand**	**Stand**
материал - алюминий	**материал - алюминий**	**материал - алюминий**	**материал - алюминий**
Очень легкие стойки, подходят для установки легких отражателей, флагов из пенопласта и легкого вспомогательного оборудования весом до 2кг.	Компактная модульная система стоек для легко вспомогательного оборудовании и отражателей (нагрузка до 3 кг.).	Легкий стенд с нагрузкой до 2 кг., для установки вспомогательных аксессуаров и легких камер.	Стандартная стойка с нагрузкой от 5 до 10 кг. В зависимости от модели, подходит как для дополнительного оборудования и отражателей так и для осветительного оборудования.

Студийные стойки и стенды с нагрузкой до 40 кг.			
Roller Stand	**Cine Stand**	**Cine Stand**	**C-stand**
материал - сталь	**материал - алюминий**	**материал - сталь**	**материал - сталь**
Удобная стальная многосекционная стойка из стали с нагрузкой до 12 кг., подходит как для установки осветителей так и для аксессуаров и отражателей, например фрост-рам.	Прочная алюминиевая стойка с нагрузкой до 15 кг., хорошо подходит для установки осветительного оборудования на выездных съемках, возможна установка дополнительного штативного пальца для кинооборудования.	Надежная, тяжелая стальная стойка для кино и фото оборудования с нагрузкой до 30 кг.	Удобная надежная и устойчивая стойка из стали, выполненная в виде стенда с возможностью регулировки высоты установки одной из складных ног (может быть установлена например на лестничном пролете или одной ногой подиуме), нагрузка до 10 кг.

Журавли.	
Super Boom 025BSL	**Autoboom 254B**
материал - сталь	**материал - алюминий**
Мощный стальной журавль для установки осветительного оборудования массой до 10,8 кг. Над объектом съемки, так же подходит для установки фотооборудования обеспечивая верхний ракурс съемки. На балке журавля смонтированы две управляющие рукоятки сервоприводов, позволяющие не опуская оборудования производить точную настройку угла освещения или ракурса съемки. Внимание! Балка данного журавля нуждается я в дополнительном противовесе, для компенсации веса установленного оборудования (штатно используется металлический противовес яркого оранжевого цвета).	Лёгкий автоматический журавль со встроенным механизмом противовеса (не требует дополнительной огрузки балки - производиться только настройка балансирной пружины нагнетательным винтом), позволяет быстро и оперативно менять положения осветителя или камеры без необходимости дополнительной фиксации каждой настройки. Такой журавль не имеет не рабочей части балки (огрузочной) и позволяет установит его на стену или вплотную к стене на стойке, что сильно экономит место на съемочной площадке.

Универсальная система крепления оборудования и аксессуаров - Extension Arm и Grip Head.		
	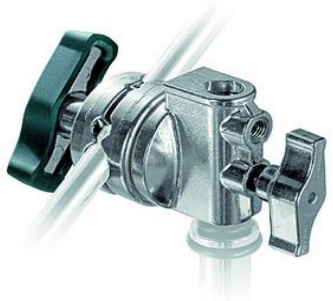	
Extension Arm установленный на C-stend	**Grip Head**	
материал - сталь	**материал - алюминий**	
Надежная металлическая "рука" для монтажа осветительного оборудования и аксессуаров весом до 10 кг. Позволяет при использовании C-stand опустить закрепленный на ней моноблок к самой поверхности пола студии и осветить объект практически с низу. Extension Arm часто используют для установки фрост-рам, флагов и отражателей, а так же для крепежа и позиционирования разнообразных дополнительных аксессуаров вплоть до небольших фонов.	Crip Head - основной узел для крепления как самой Extension Arm нв штативном пальце C-stand так и дополнительных аксессуаров на нее.	

Системы крепежа дополнительного студийного оборудования и фона.			
Super Clamp	**Extension Arm 042**	**Spring Clamp**	**Flexible Arm**
материал - алюминий	**материал - алюминий**	**материал - сталь**	**материал - сталь**
Мощный алюминиевый зажим позволяющий закрепить на поверхности трубы (стойки) или плоскости (поверхность стола), любой вид оборудования весом до 15 кг. В сочетании с Extension Arm 042 позволяет удобно закрепить моноблок на любой высоте центральной колонны C-stand.	Короткая алюминиевая рука для монтажа в посадочное гнездо Super Clamp.	Студийная "прищепка" - удобное приспособления для крепежа легких флагов и фонов а также для удержания отражателей и других не тяжелых аксессуаров. Хорошо работает в комплекте с Flexible Arm.	Гибкая рука для монтажа дополнительного оборудования на стойку: флаги, отражатели, предметные стекла, световые кисти, другие легкие аксессуары для съемки.

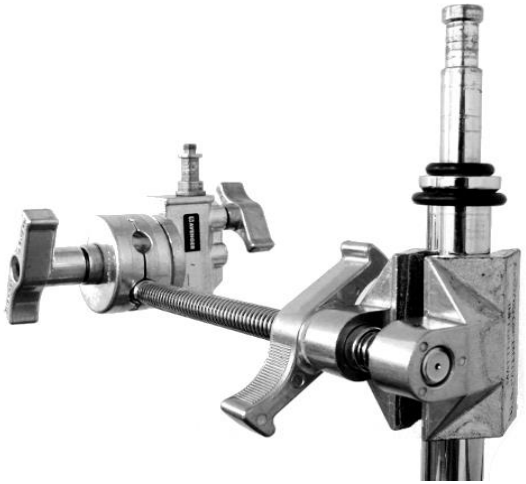

Струбцина

материал - алюминий

Очень удобный вид крепежа, позволяет создать крепление практически на любой поверхности, резьба струбцины заканчивается стандартным штативным пальцем что допускает установку осветителей и вспышек напрямую - без переходников.

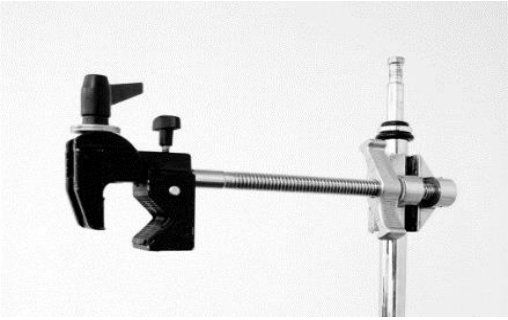

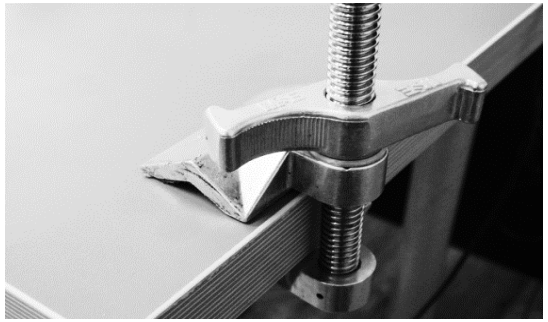

Arm	**Friction Arm**	**Magic Arm**	**Double Arm**
материал - алюминий	**материал - алюминий**	**материал - алюминий**	**материал - алюминий**
Гибкий кронштейн с фиксатором и двумя шариковыми головками для установки дополнительного оборудования весом до 3 кг.	Гибкий кронштейн с фиксатором и двумя шариковыми головками для установки дополнительного оборудования весом до 3 кг.	Гибкий кронштейн с фиксатором и двумя шариковыми головками для установки дополнительного оборудования весом до 5 кг.	Сдвоенная гибкая рука для установки легкого оборудования и фотокамер весом до 3 кг. на стойки и C-stand/

-	**Single Arm**	**-**	**-**
материал - алюминий	**материал - алюминий**	**материал - сталь**	**материал - сталь**
Штативная площадка для установки камеры на Arm, Extension Arm или журавль. Так же имеет крепление для фотозонта	Одинарный гибкий кронштейн оборудованный штативной площадкой - для установки тяжелых камер лучше подходит Double Arm.	Комплект крюков для установки бумажного фона, в качестве ответной части крепления может быть Super Clamp или стандартный зажим штативного пальца на стойке.	Комплект крюков для установки бумажного фона с использованием Expan Set (см. ниже по справочнику), в качестве ответной части крепления штатно используется Super Clamp.

Background Baby Hooks	**Background Hooks**	**Expan Set**	**Ворота для фона**
материал - сталь	**материал - сталь**	**материал - пластик**	**материал - алюминий**
Крюки для установки бумажного рулонного фона с использованием Expan Set, устанавливаются на стандартный штативный палец прямо на стойку.	Крюки для установки бумажного рулонного фона с использованием Expan Set, устанавливаются стационарно на стену или потолок студии.	Цанги для установки рулонного бумажного фона в стандартные крюки, оборудованы цепью для поднятия и опускания фонов - вставляются в торцы картонного тубуса рулонного бумажного фона.	Ворота предназначены для крепления не только бумажных но и тканевых фонов стандартной ширины до 3 метров.

Переходники, коннекторы и штативные пальцы для монтажа оборудования и аксессуаров.			
коннектор	**штативный палец**	**коннектор**	**стандартный штативный палец**
материал - сталь	**материал - сталь**	**материал - сталь**	**материал - латунь**
Специальный удлинённый соединитель для двух универсальных зажимов Super Clamp	Стандартный штативный палец для монтажа осветительного и дополнительного оборудования на Super Clamp.	Специальный короткий соединитель для двух универсальных зажимов Super Clamp - для получения Double Clamp и монтажа дополнительного оборудования	Стандартный штативный палец для установки фотоосветителей и вспышек на стойку.

переходник	**переходник**	**переходник**	**переходник**
материал - латунь	**материал - латунь**	**материал - латунь**	**материал - латунь**
Переходник (с наружной резьбой 3/8" на 1/4") для соединения различных аксессуаров в любых сочетаниях, например Flexible Arm и Spring Clamp.	Переходник (с наружной резьбой 3/8" на 1/4") для соединения различных аксессуаров в любых сочетаниях, например Flexible Arm и Spring Clamp.	Переходник (с внутренней резьбой 3/8" на 1/4") для соединения различных аксессуаров в любых сочетаниях, например Flexible Arm и Spring Clamp.	Переходник (с внутренней резьбой 3/8" на 1/4") для соединения различных аксессуаров в любых сочетаниях, например Flexible Arm и Spring Clamp.

переходник	**переходник**	**переходник**	**штативный палец**
материал - сталь	**материал - сталь**	**материал - латунь**	**материал - латунь**
Короткий переходник (с наружной резьбой 3/8" на 3/8") для соединения различных аксессуаров в любых сочетаниях, например Flexible Arm и Spring Clamp.	Короткий переходник (с наружной резьбой 3/8" на 1/4") для соединения различных аксессуаров в любых сочетаниях, например Flexible Arm и Spring Clamp.	Переходник (резьба в резьбу - 3/8" на 1/4") для соединения различных аксессуаров в любых сочетаниях, например Flexible Arm и Spring Clamp.	Штативный палец в стойку типа Cine Stand - для установки фотооборудования, вспышек и осветителей.

Огрузка и аксессуары для журавлей, C-stand и тяжелых стоек.			
L-Peso	**Sand Bag**	**Wheel Set**	**Wheel Set**
материал - чугун	**материал - ткань**	**материал - сталь**	**материал - сталь**
Огрузка для журавля, масса 4 кг.	Огрузка для стоек, журавля и C-stand, масса 6 или 10 кг.	Колеса для средних и тяжелых стоек, диаметр 80 мм.	Колеса для тяжелых стальных стоек, диаметр 100 мм.

Отражатели, фрострамы, флаги и аксессуары к ним.			
		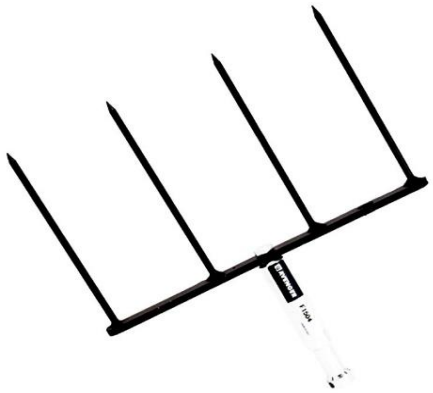	
фрострама	**держатель отражателя**	**вилка**	**тканевый отражатель**
материала - сталь/фторопласт	**материал - алюминий**	**материал - сталь**	**-**
Фрострама выполняет функцию рассивателя и позволяет получить мягкий свет от осветительного прибора оборудованного рефлектором. Отличительной особенностью фрострамы является материал из которого она сделана - это тонкий фторопласт (фолий), выдерживающий высокую рабочую температуру источников постоянного света. Фрост рамы имеют готовое крепления для удобного их использования совместно с Grip Head.	Специальная раздвижная штанга, с двумя зажимами - позволяет закрепить на стойке в удобном для вас положении любой по размеру складной тканевый отражатель.	Удобный аксессуар для использования листа пенопласта в качестве отражающей поверхности или флага. Лист пенопласта насаживается на шипы вилки, после чего сама вилка может быть закреплена в Grip Head.	Тканевые отражатели - универсальный удобный инструмент для съемок как в студии так и на выезде. Пять вариантов поверхности позволяют использовать его практически в любом варианте от фрострамы до светопоглощающего черного флага.

Варианты монтажа оборудования.	
	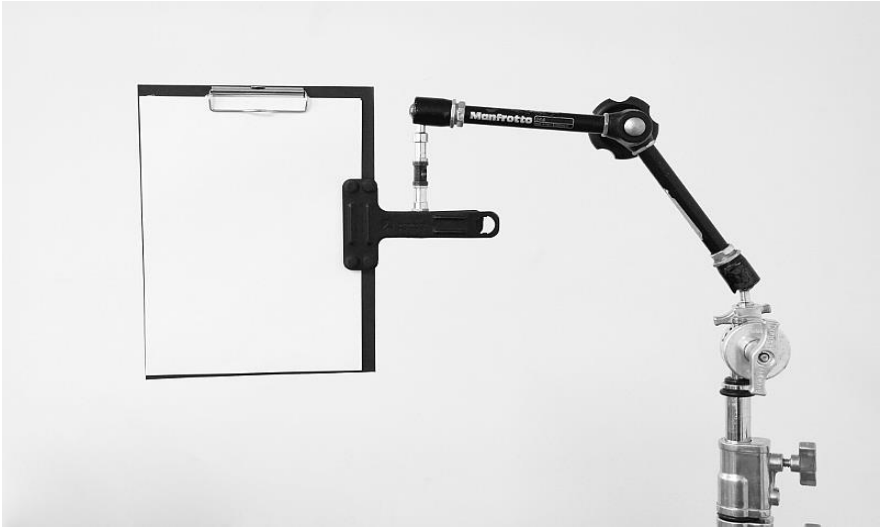

Manfrotto

A121